SANITARIOS
Inodoro Ischia Elongado
E187

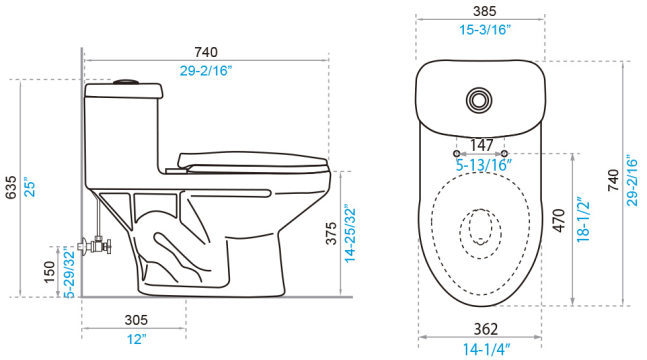

■ milímetros ■ pulgadas

COLORES DISPONIBLES

BL Blanco

BO Bone

INCLUYE

Asiento Greco Slow Motion (E101.45-DH)

Válvula de Ingreso Universal Regulable (EHE.1.10.04-DH)

Válvula de Salida Ischia (EHE.1.11.04-DH)

Botón de accionamiento Ischia (EHE.1.3-DH)

Set de Capuchones (ECAP-DH)

CARACTERÍSTICAS FÍSICAS

Elongado | Econsumo 6 litros/des | Desempeño eficiente | Durabilidad Sanitarios | Higiene | Asiento Slow Motion | Easy Clean | Garantia

DESCRIPCIÓN

- Diseño de una pieza.
- Forma elongada.
- Ahorrador de agua.
- Consumo por descarga: 6 litros.
- Funcionamiento eficiente.

NORMAS GENERALES DE CUMPLIMIENTO

- NTE-INEN 3082: ARTEFACTOS SANITARIOS, REQUISITOS Y MÉTODOS DE ENSAYO
- ASME A112.19.2: INSTALACIONES SANITARIAS DE PLOMERÍA CERÁMICA

CARACTERISTICAS TÉCNICAS GENERALES

- Fabricado en porcelana sanitaria vitrificada.
- Esmaltado en todas sus áreas visibles.
- La absorción de la pieza es inferior al 0,5%.
- Espesor mínimo de 6 mm en cualquier parte de la pieza.
- Sin defectos, picaduras, fisuras o deformaciones.

EVALUACIÓN DIMENSIONAL

Peso referencial del producto	29,05 kg
Medida de pared a desagüe	305 mm
Nivel mínimo de agua en el tanque	190 mm
Altura del sello de agua	52 mm
Área del espejo de agua	210 x 158 mm
Tolerancia dimensional	medidas ‹ 200 mm +/- 5% y › 200 mm +/- 3%