Juego centerset 4" para lavabo

Código: **E191/Y4**

Línea: **Crux (Y4)**

COD.: **ACABADO:**

CR Cromo

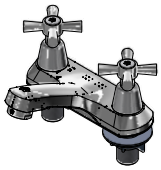

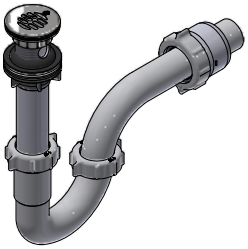

Incluye:
- Desagüe rejilla.
- Sifón plástico.

LISTA DE REPUESTOS

#	CÓDIGO	DESCRIPCIÓN
1	103.Y4.14.02	Manija Crux armada
1.1	103.64.17(B)	Tapa para manija
1.2	103.49.32 Ai	Tornillo cabeza tanque W5/32"
1.3	109.B2.8	Inserto
2	112.B2.7E	Cubrecabeza
3	201.71.5D.0E	Cabeza baja tipo E rotación derecha
4	141E	Aireador a 8.3 l/min
5	192.71.34E	Empaque
6	417.26.22CN	Arandela plástica
7	520.6CN	Contratuerca G½ x 14
8	241.02.4CN.01 Ai	Desagüe de resina acetal con rejilla 1-¼"
8.1	241.01.4CN.03	Cuerpo con rejilla
8.2	241.77.35E	Arandela de caucho desagüe
8.3	246.08.5E	Empaque de cierre
8.4	241.01.13CN	Arandela plástica
8.5	241.01.14CN	Contratuerca
8.6	241.02.1CN	Cuerpo
9	240.1P.01 RA	Sifón plástico 1-¼" completo
9.1	240.4P(B)	Tuerca 1 ¼" x 11 ½" NPS para sifón
9.2	240.9E	Empaque caucho sifón 1 ¼"
9.3	240.1P(B)	"U" plástica
9.4	240.3P(B)	"J" plástica
9.5	240.14P(B)	Tuerca 1 ½" x 11 ½" NPS
9.6	M-403E	Empaque cónico 1-1/4"
9.7	M-6530P	Cuerpo acople sifón

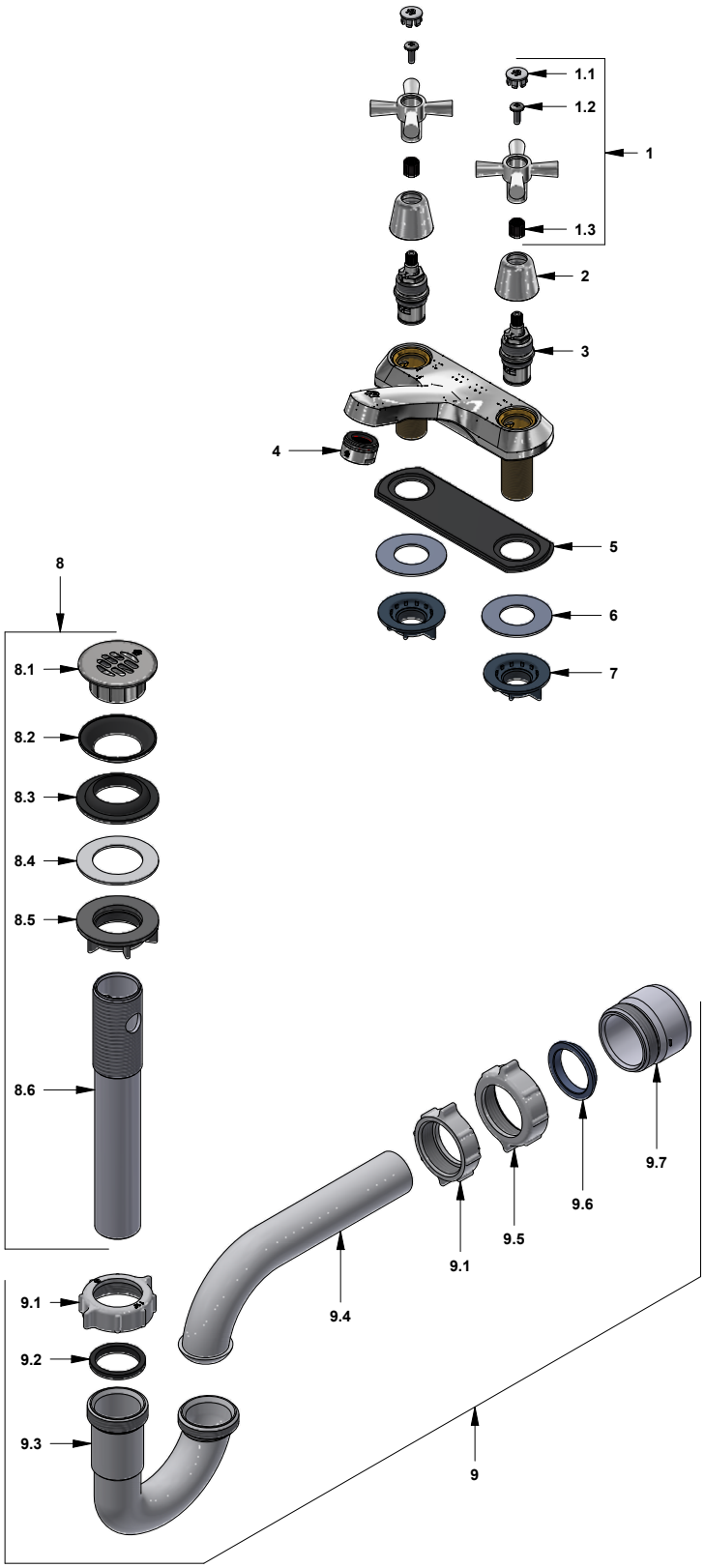

F.V. se reserva el derecho de modificar, cambiar, mejorar y/o anular materiales, productos y/o diseños sin previo aviso.