GRIFERIA

Juego Monocomando para Lavabo SCALA LEVER

E196/06

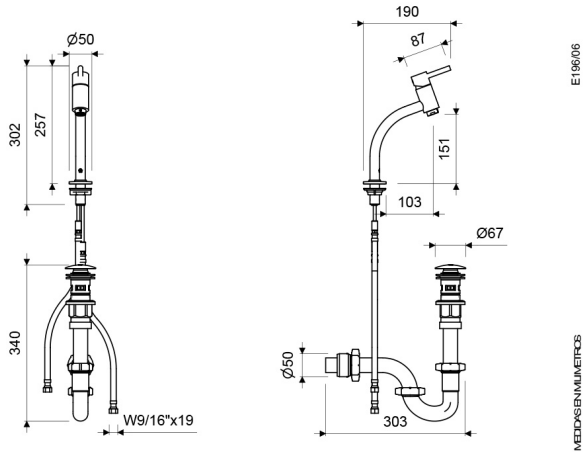

ACABADOS

Cromo

INCLUYE

Manguera Flexible de 40 cm. para Juego de Cocina (E410.20.0.1 DH)

Sifón de Resina Plástica para Lavabo - Acabado Cromo - Medida: 1 1/4" (E240 RA 1 1/4" DH CR)

Desagüe Plástico Push para Lavabo - Medida 1 1/4" (E248.21 DH)

CARACTERÍSTICAS FÍSICAS

Garantia | Econsumo 8.3 litros/min | Calidad | Durabilidad Griferia | Normas de Salud | Producto Completo | Recubrimiento Grifería | Vida util | Monocomando

DESCRIPCIÓN

- Producto fabricado íntegramente en aleación de cobre y zinc (latón).
- Sistema de cierre de cartucho cerámico.
- Funcionamiento a través de un leve movimiento de la manija.
- Incluye aireador para un chorro más confortable.
- Recomendado para uso con lavabos de pared, de pedestal o de empotrar.
- Se puede combinar con lavabos vessel (siempre que la altura del lavabo sea menor a la del pico).
- Código repuesto cartucho cerámico: E511.02.06.25.0 DH.
- Código aireador para 30% de ahorro de agua: E141D DH CR.
- Código aireador para 50% de ahorro de agua: E141C DH CR.

CARACTERISTICAS TÉCNICAS GENERALES

- Bajo contenido de plomo. Contiene menos del 2,5% aprobado por Norma.
- Superficie libre de defectos y rayaduras.
- Producto probado para resistir oxidación o corrosión.
- Funcionamiento adecuado desde 20 hasta 125 PSI.
- Sistema de cierre probado hasta los 500.000 ciclos sin presentar fugas.
- Juego probado a 500 PSI durante un minuto sin presentar desgaste.

NORMAS GENERALES DE CUMPLIMIENTO

- NORMA NACIONAL: NTE INEN 3123 (GRIFERÍA - LLAVES): 2019
- NORMA INTERNACIONAL: ASME A112.18.1 / CSA B125.1: 2018