Gama HOGAR

GRIFERIA

Llave Alta Plus para Lavabo TREVISO

E226.01/Y5



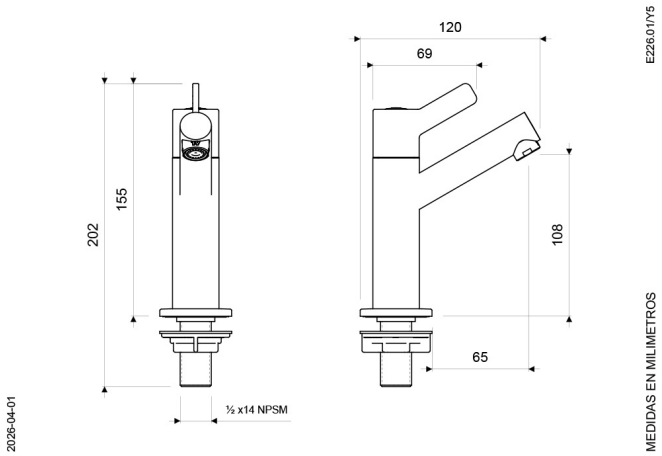

ACABADOS



Cromo

CARACTERÍSTICAS FÍSICAS

Garantia	Calidad	Durabilidad Griferia	Normas de Salud	Recubrimiento	Vida util	Bimando	Econsumo 8.3 litros/min	Cuarto Giro	Producto nuevo
							8.3 litros min. ECONSUMO 45% de ahorro	¼ Giro	NUEVO PRODUCTO

DESCRIPCIÓN

- Llave fabricada en aleación de cobre y zinc (latón).
- Manija metálica.
- Diseño de cuerpo alto para mejor estética y comodidad en el uso.
- Sistema de cierre de cartucho cerámico.
- Incluye aireador para un chorro más confortable.
- Diseño de pico plus para mayor comodidad en el uso.
- Llave se despacha sin complementos de instalación.
- Recomendada para lavabos de pared, de pedestal o de empotrar.

CARACTERISTICAS TÉCNICAS GENERALES

- Bajo contenido de plomo. Contiene menos del 2,5% aprobado por Norma.
- Superficie libre de defectos o rayaduras.
- Producto probado para resistir oxidación o corrosión.
- Funcionamiento adecuado desde 20 hasta 125 PSI.
- Sistema de cierre probado hasta los 500.000 ciclos sin presentar fugas.
- Llave probada a 500 PSI durante un minuto sin presentar desgaste.

NORMAS GENERALES DE CUMPLIMIENTO

- NORMA NACIONAL: NTE INEN 3123 (GRIFERÍA - LLAVES): 2019
- NORMA INTERNACIONAL: ASME A112.18.1 / CSA B125.1: 2018

EVALUACIÓN DIMENSIONAL