Llave plus para lavabo

Código: **E226.01/Y5**

Línea: **Treviso (Y5)**

Acabados: **Cromo**

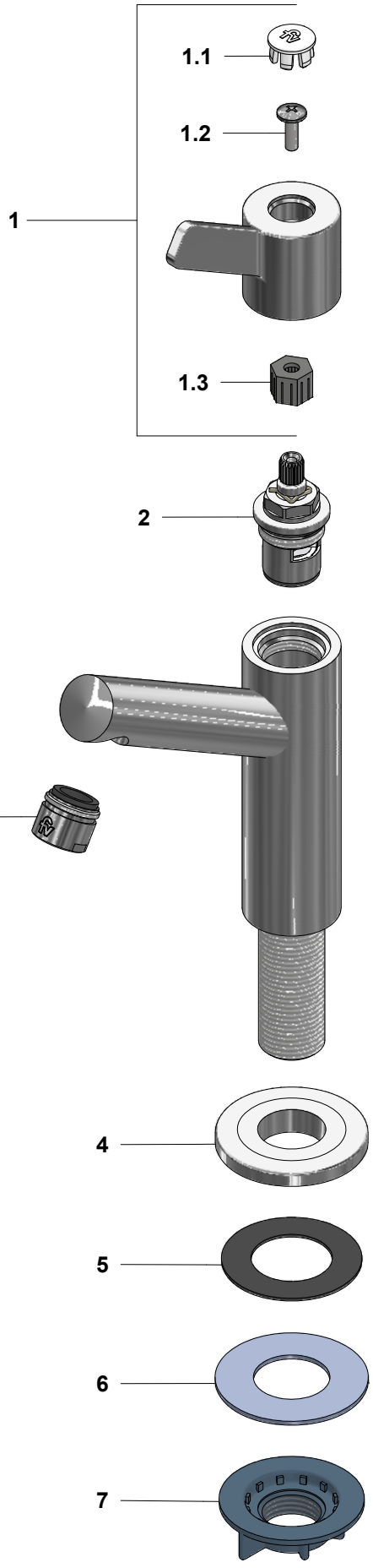

N°	CÓDIGO	DESCRIPCIÓN
1	226.01.Y5.14.02	Manija armada Cr
1.1	103.64.17 (Cr)	Tapa para manija
1.2	103.49.32 Ai	Tornillo cabeza tanque W5/32"
1.3	103.24.8	Inserto resina acetal hexagonal
2	209.Y5.27.0D	Cabeza cerámica extracorta, tipo C en sentido horario
3	372.01.8.0	Aireador spray a 1.9 l/min
4	226.06.13A	Roseta plástica
5	220.34	Empaque
6	417.26.22CN	Arandela plástica
7	520.6CN	Contratuerca G½ x 14

2026-04-01

F.V. se reserva el derecho de modificar, cambiar, mejorar y/o anular materiales, productos y/o diseños sin previo aviso. R.D.