Llave plástica de pared con pico alto para cocina

Código: **E4200.01/13**

Línea: **Cruz Fija (13)**

Acabados: **Cromo**

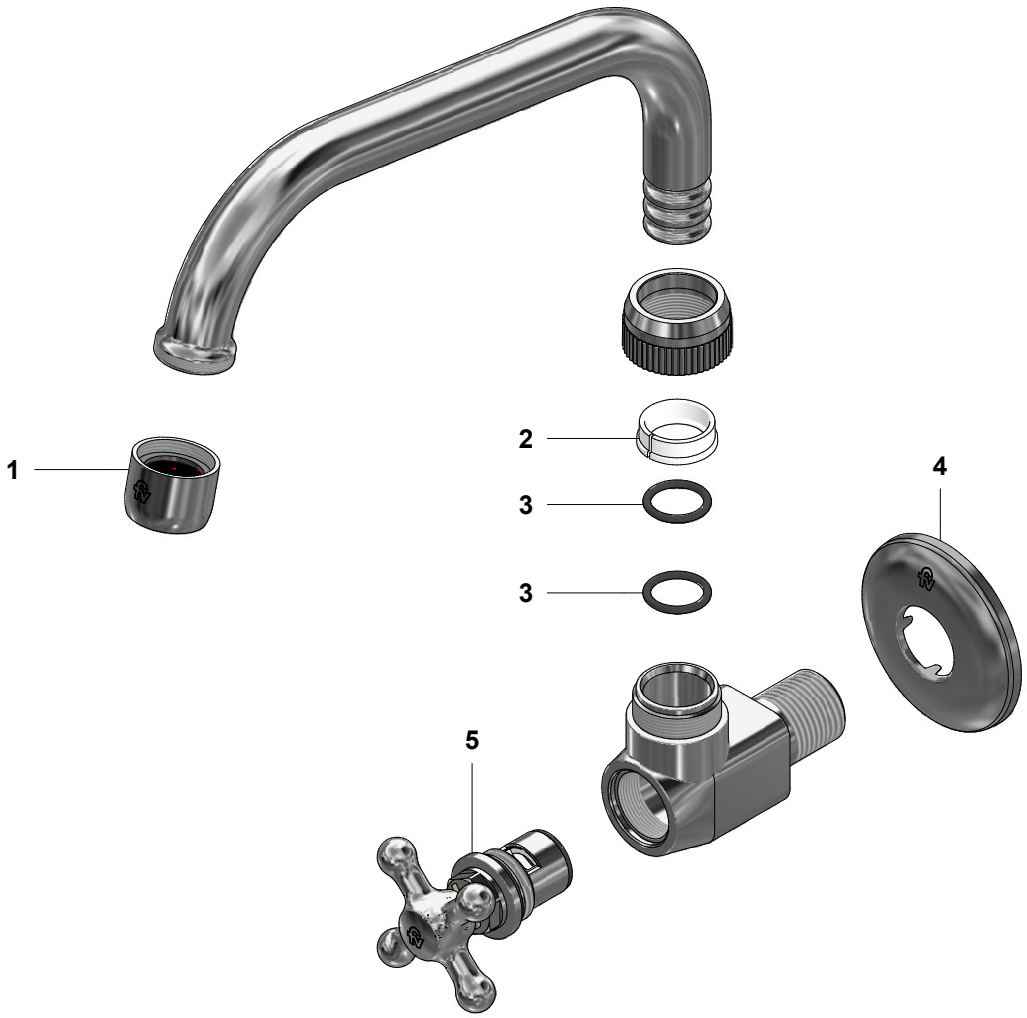

N°	CÓDIGO	DESCRIPCIÓN
1	140A	Aireador a 8.3 l/min
2	417.01.31E	Anillo tope
3	420.01.30	O'ring Di:14 W:2.08
4	269.13	Roseta Metálica
5	420.13.14.02	Manija cruz / cabeza cerámica adheridas

2026-04-23

F.V. se reserva el derecho de modificar, cambiar, mejorar y/o anular materiales, productos y/o diseños sin previo aviso.

GM