Gama HOGAR

GRIFERIA

Llave Plástica de Pared con Pico Alto para Cocina FIORI LEVER

E4200.01/27L



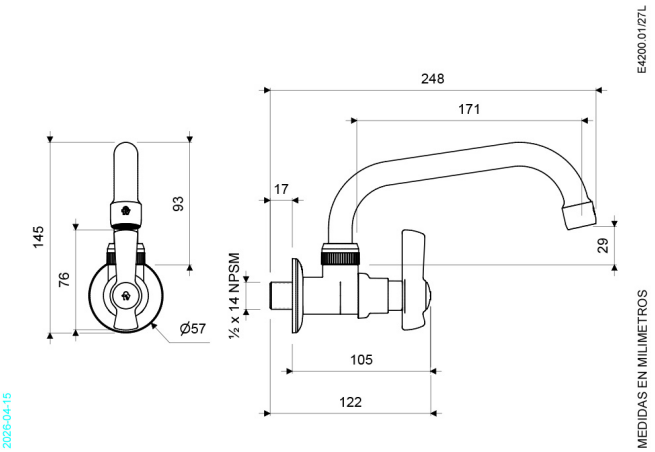

ACABADOS



Cromo

CARACTERÍSTICAS FÍSICAS



Garantia



Econsumo 8.3 litros/min



Calidad



Durabilidad Griferia



Normas de Salud



Recubrimiento



Vida util



Bimando



Cuarto Giro



Producto nuevo

DESCRIPCIÓN

- Cuerpo central fabricado en resinas plásticas de alta duración y resistencia.
- Manija fabricada en ABS cromado.
- Pico fabricado en acero inoxidable (SS 304).
- Sistema de cierre de cartucho cerámico.
- Pico giratorio para facilitar las labores de limpieza.
- Incluye aireador para un chorro más confortable.
- Recomendado para uso con fregaderos de cocina o en áreas de lavandería.

NORMAS GENERALES DE CUMPLIMIENTO

- NORMA NACIONAL: NTE INEN 3123 (GRIFERÍA - LLAVES): 2019
- NORMA INTERNACIONAL: ASME A112.18.1 / CSA B125.1: 2018

CARACTERISTICAS TÉCNICAS GENERALES

- Bajo contenido de plomo. Contiene menos del 2,5% aprobado por Norma.
- Superficie libre de defectos y rayaduras.
- Producto probado para resistir oxidación o corrosión.
- Funcionamiento adecuado desde 20 hasta 125 PSI.
- Sistema de cierre probado hasta los 500.000 ciclos sin presentar fugas.
- Llave probada a 500 PSI durante un minuto sin presentar desgaste.

EVALUACIÓN DIMENSIONAL