Llave plástica de pared con pico alto para cocina

Código: **E4200.01/27L**

Línea: **Fiori Lever (27L)**

Acabados: **Cromo**

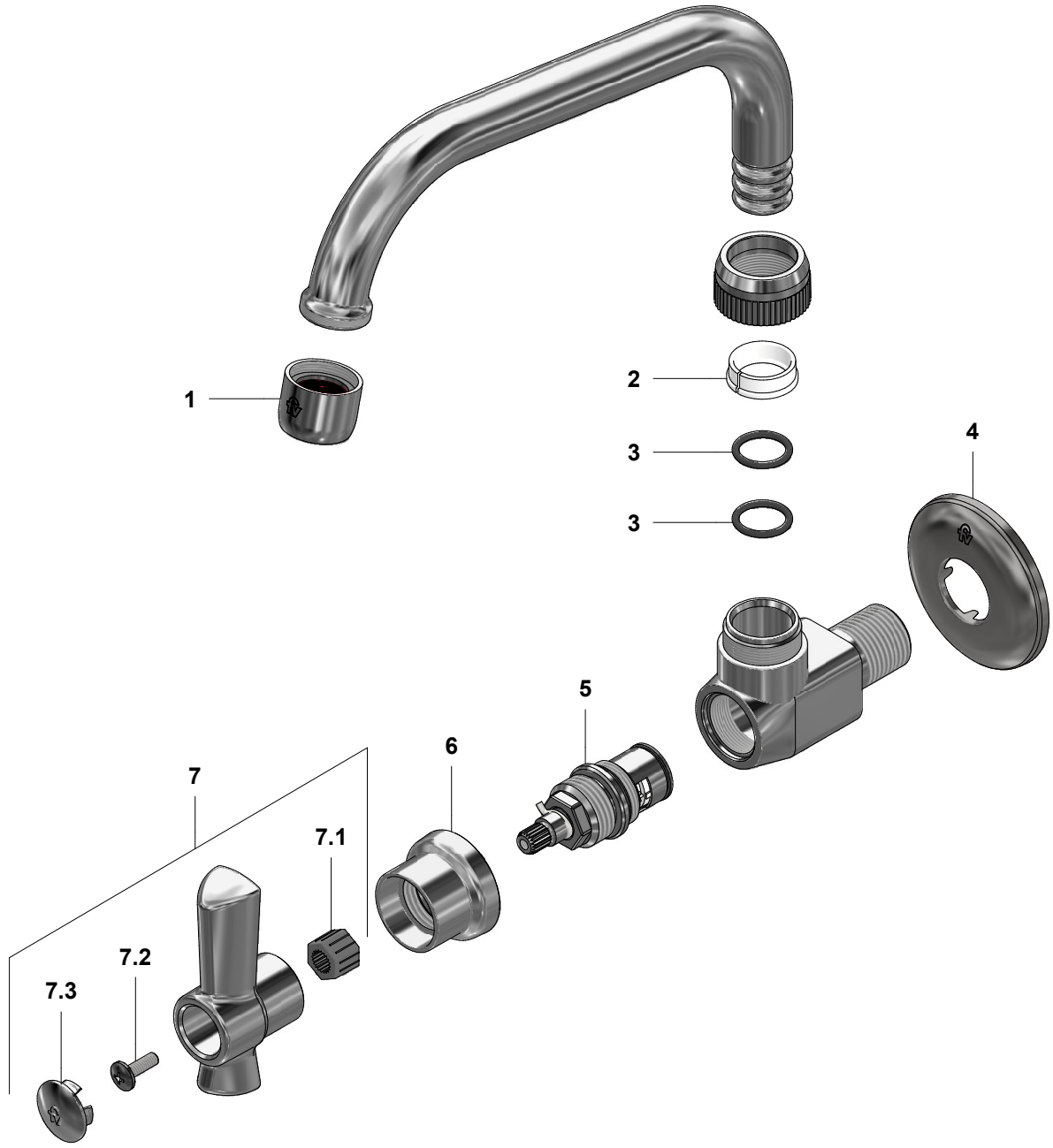

N°	CÓDIGO	DESCRIPCIÓN
1	140A	Aireador a 8.3 l/min
2	417.01.31E	Anillo tope
3	420.01.30	O'ring Di:14 W:2.08
4	269.13	Roseta Metálica
5	201.71.5D.0E	Cabeza baja tipo E rotación derecha
6	186.26.7CN	Cubre cabeza
7	103.27L.14bCN.02	Manija Fiori Lever armada
7.1	109.24.8	Inserto intercambiable
7.2	103.49.32 Ai	Tornillo cabeza tanque W5/32"
7.3	103.26.15CN	Tapa para manija

2026-04-15

F.V. se reserva el derecho de modificar, cambiar, mejorar y/o anular materiales, productos y/o diseños sin previo aviso.

GM