Llave plástica de pared con pico alto para cocina

Código: **E4200.01/Y5**

Línea: **Treviso (Y5)**

Acabados: **Cromo**

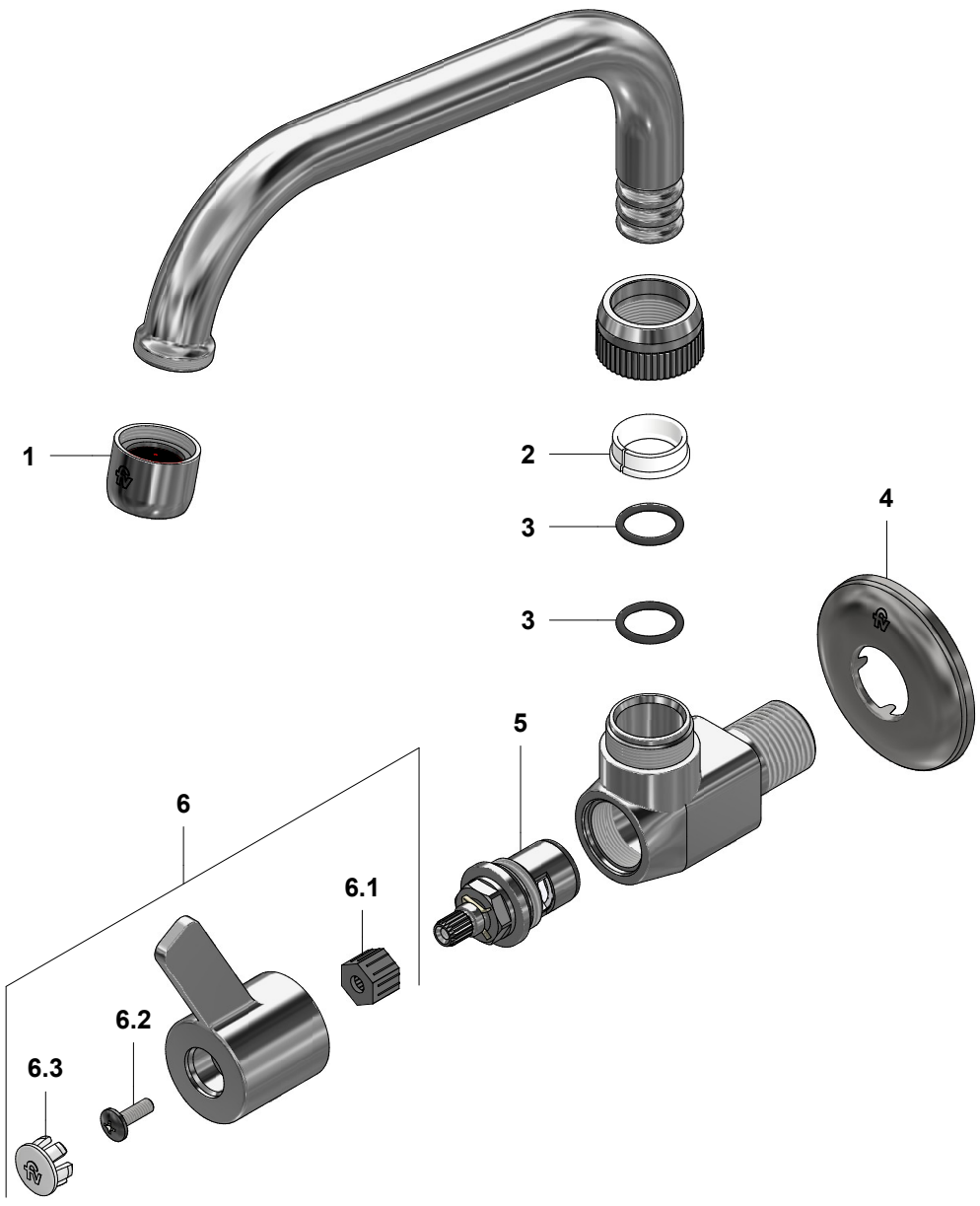

N°	CÓDIGO	DESCRIPCIÓN
1	140A	Aireador a 8.3 l/min
2	417.01.31E	Anillo tope
3	420.01.30	O'ring Di:14 W:2.08
4	269.13	Roseta Metálica
5	209.Y5.27.0D	Cabeza cerámica extracorta, tipo C Der.
6	109.Y5.14.02	Manija armada
6.1	103.24.8	Inserto resina acetal hexagonal
6.2	103.49.32 Ai	Tornillo cabeza tanque W5/32"
6.3	103.64.17(B)	Tapa para manija

2026-04-13

F.V. se reserva el derecho de modificar, cambiar, mejorar y/o anular materiales, productos y/o diseños sin previo aviso.

GM